INTER-GAS

706003

WITH SQUARE

Vanne à boisseau sphérique en acier ASTM A105, soudure en bout, selon la norme UNI 9734 et EN 13774 pour sectionnement du gaz naturel, avec cadre pour manoeuvre manuelle.

Spécifications techniques

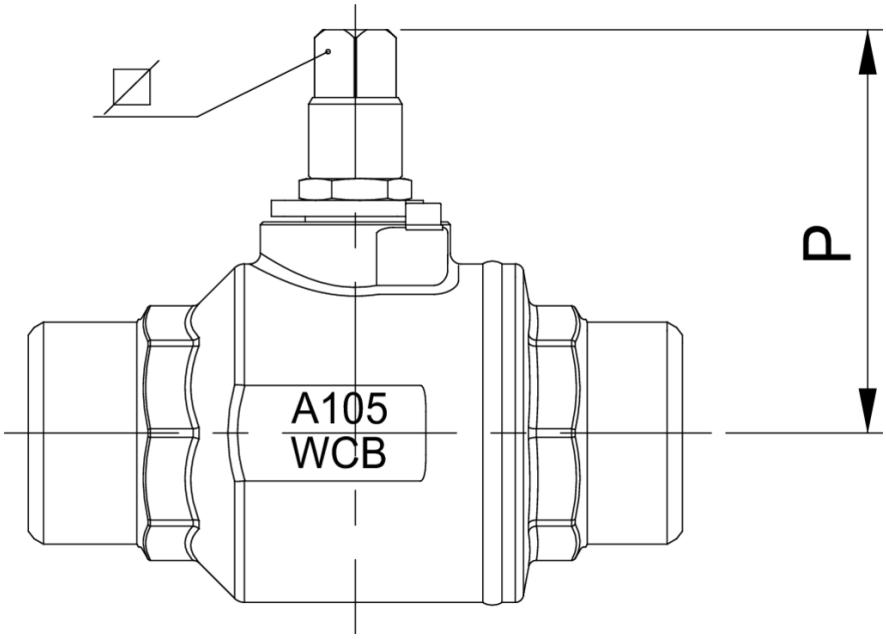

TAILLE	DN	CODE	P	
1"	25	70600306	104	22 x 22
1"1/4	32	70600307	110	22 x 22
1"1/2	40	70600308	127	22 x 22
2"	50	70600310	138	22 x 22
2"1/2	65	70600312	156	22 x 22
3"	80	70600314	167	22 x 22
4"	100	70600318	184	22 x 22

Epoxy painting 100 micron thick.